资料来源：精通维修下载 http://www.gzweix.com

电动门窗系统(5)
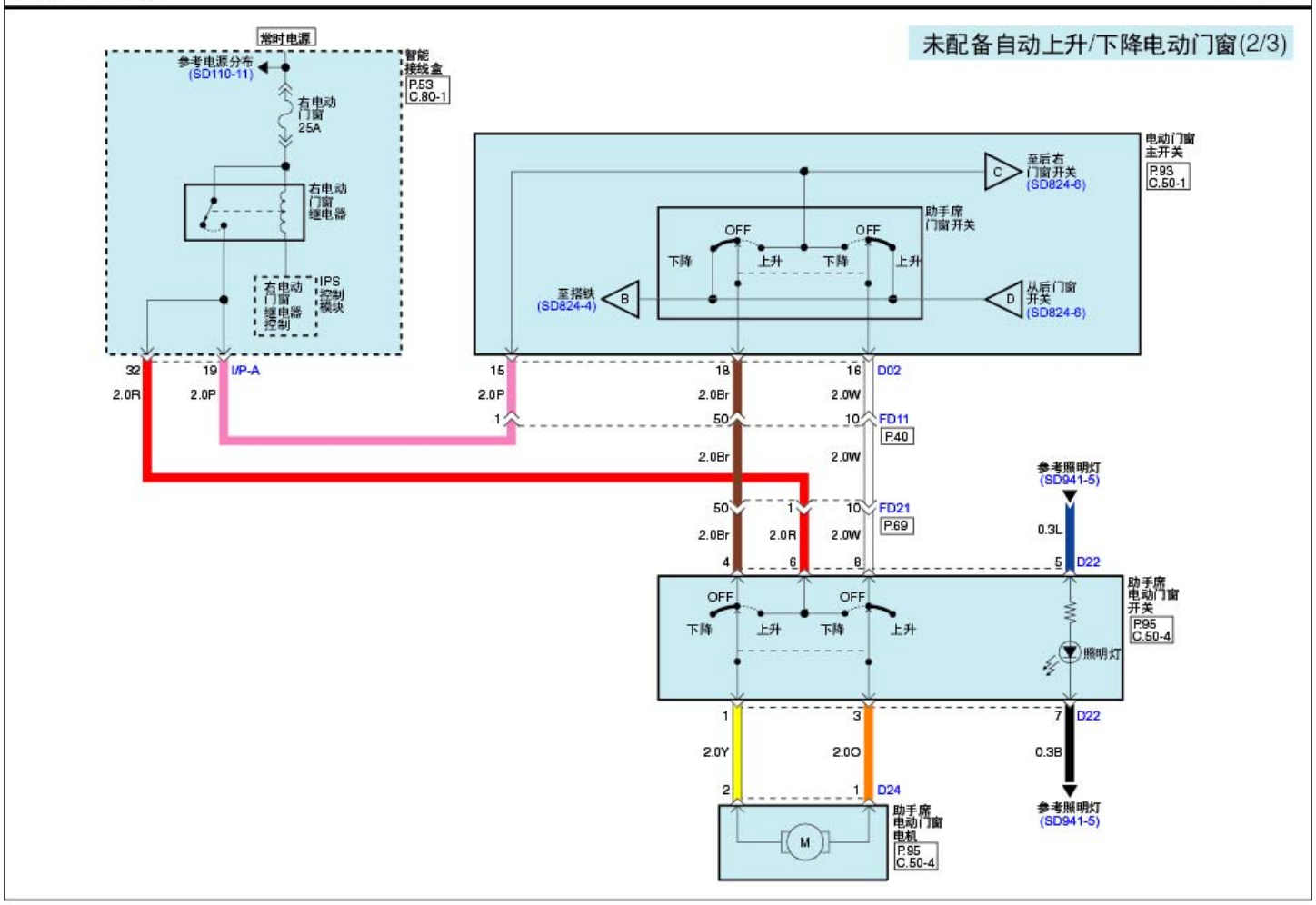
SD824-5